





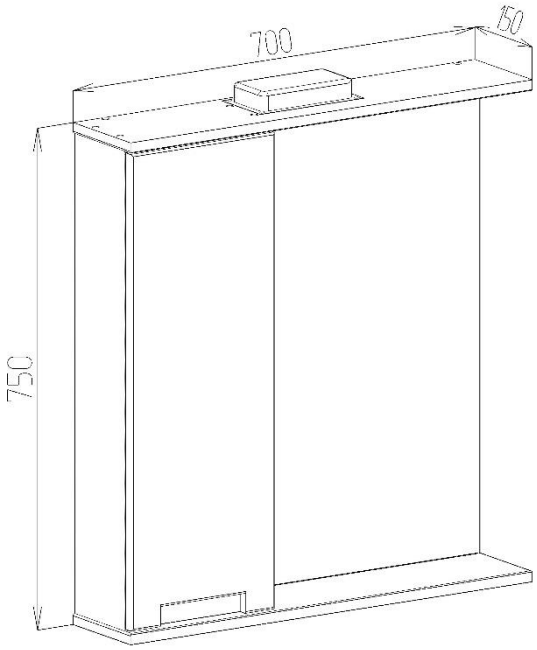
700
150
750

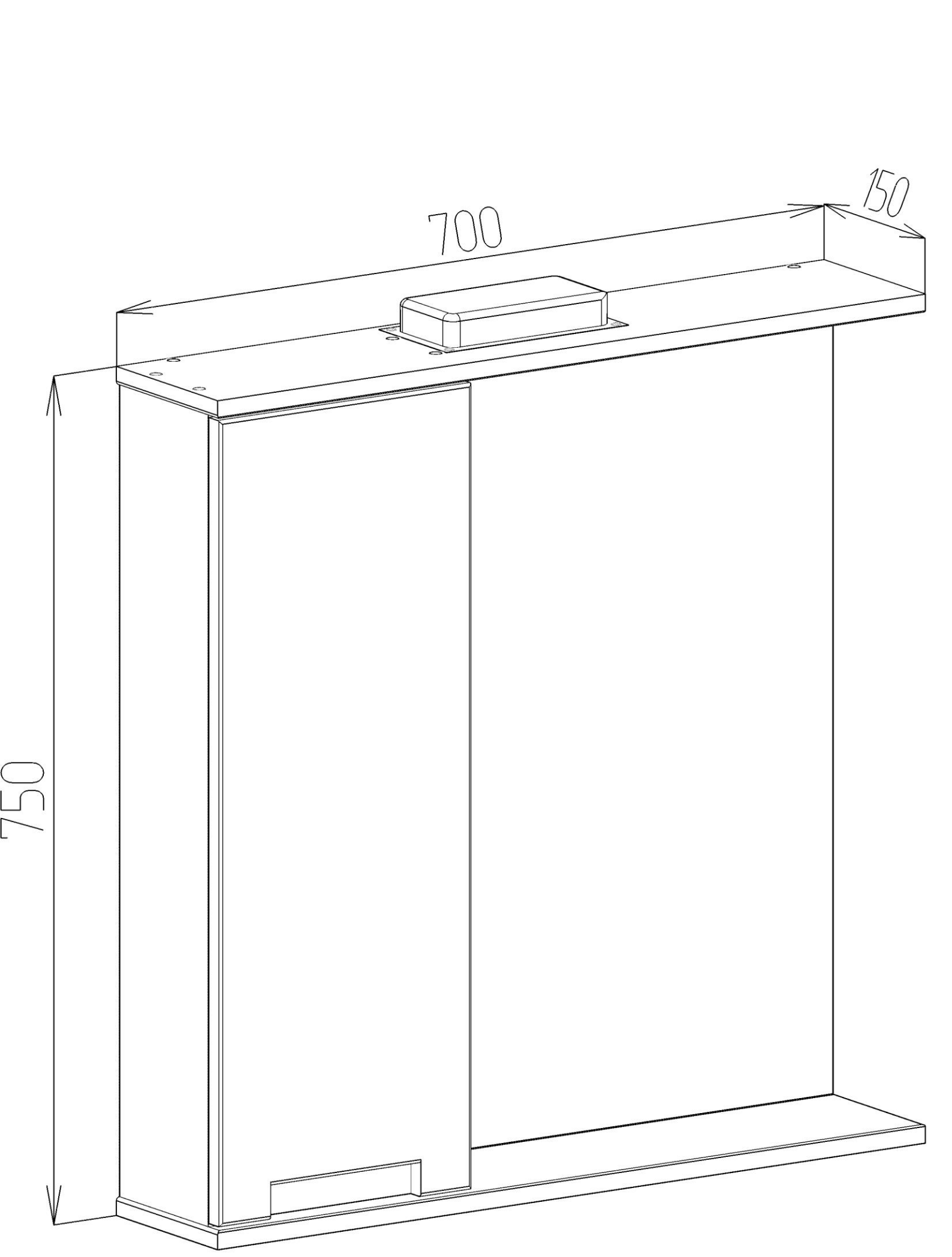
700
150
750

Опис: Стильне дзеркало Eva у білому матовому кольорі — це елегантне та функціональне рішення для вашої ванної кімнати. Модель виконана у мінімалістичному стилі з фарбованими МДФ фасадами та LED-підсвіткою. Практичність конструкції забезпечується наявністю нижньої відкритої полиці та двох внутрішніх полиць. Інтегрована ручка додає виробу акуратного сучасного вигляду.

Основні характеристики:

Повна назва: Дзеркало з шафкою підвісне MEBLIBUD EVA 70см з Led підсвіткою правостороннє біле

Артикул (SKU): 46499/1

Бренд / Серія: MEBLIBUD / EVA

Тип: Дзеркало з шафкою

Колір: Білий (матовий)

Стиль: Мінімалізм

Матеріали та Габарити:

Матеріал корпусу: ЛДСП, фарбований МДФ

Матеріал фасаду: Фарбований МДФ, дзеркало

Розміри (ШхГхВ): 70 × 15 × 75 см

Кількість полиць: 3 (2 внутрішні, 1 відкрита)

Кількість дверцят: 1 (відкривання праворуч)

Підсвітка: LED

Фурнітура: Петлі з плавним дотягом

Комплектація: Дзеркало з шафкою (у розібраному вигляді) Комплект фурнітури Інструкція зі збирання Кріплення

Переваги: Петлі з плавним дотягом дверцят, регулювання внутрішніх полиць по висоті, зручне зонування, додаткова відкрита полиця, LED-підсвітка, вбудована ручка, легкість догляду.